外部建金物　小庇　S=1:15

H-0101

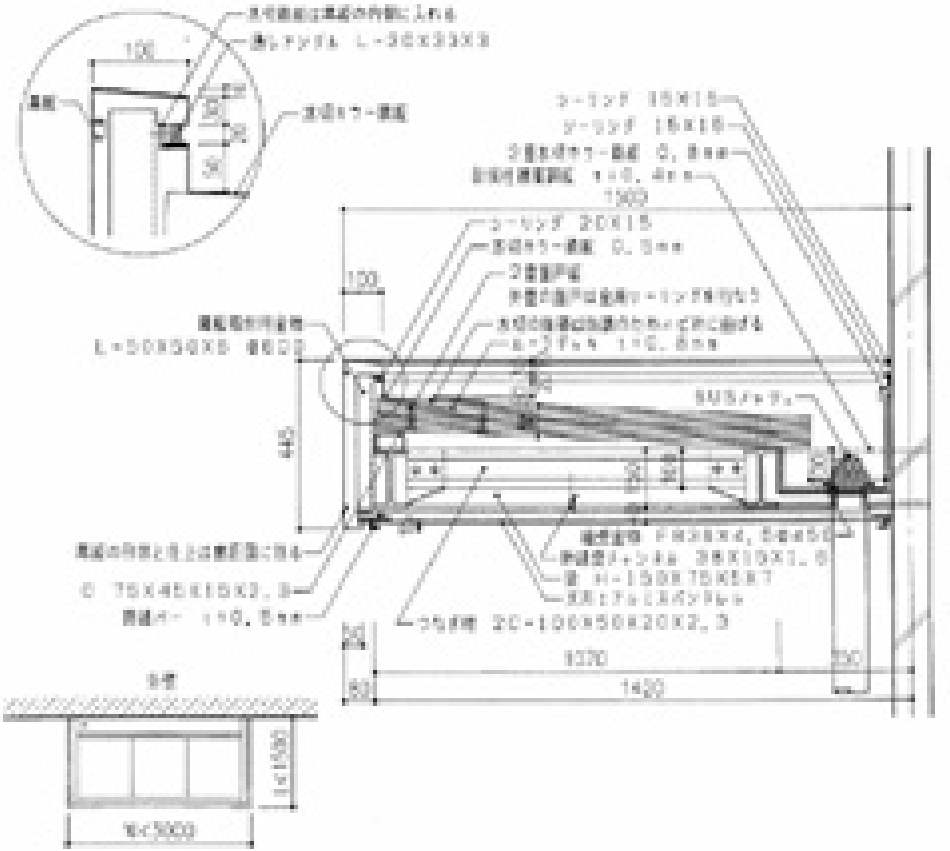

□注意事項

- 屋上部のメンテナンス方法を検討する。
- 庇の出巾（L）と架寸法は、構造担当者と十分打合せのこと。
- 建物地域の風荷重を検討のこと。