外部雑金物　外壁貫通取合　S=1:10　H-0105

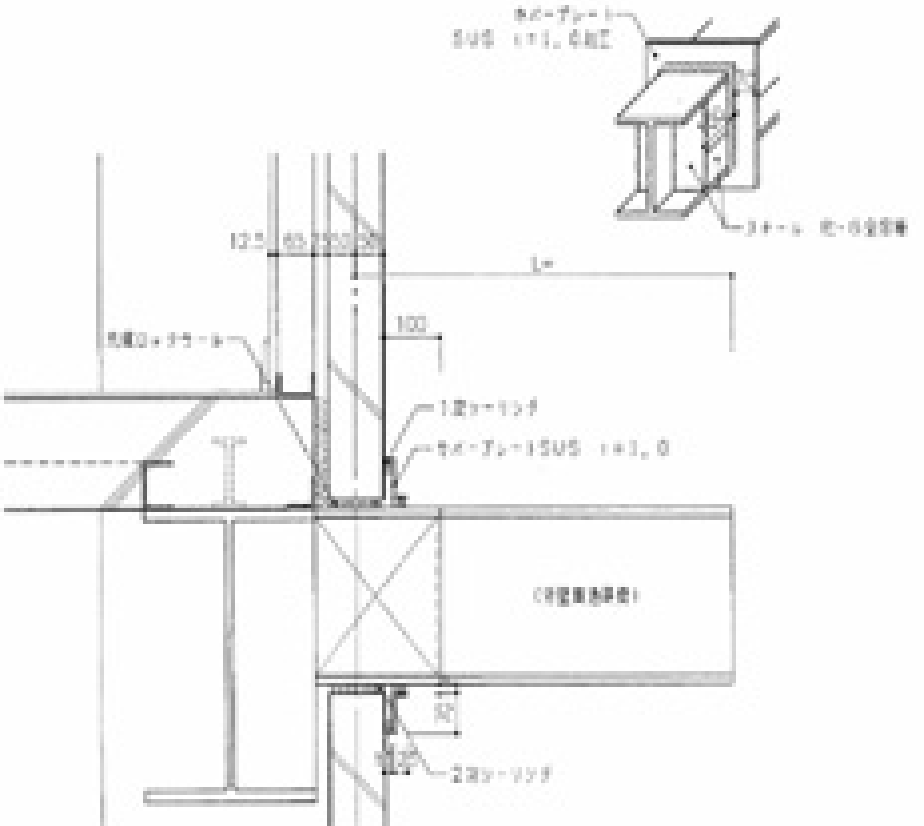

□注意事項

・貫通部材のゆれを十分考慮し、クリアランスを考慮すること。

・看板等の後付け工作物は、看板の取付方法を事前確認すること。

・内部鉄骨がヒートブリッジによる結露を起す恐れがある箇所は、内部鉄骨に断熱材を考慮する。