バルコニー手摺　（金物）　S=1:10

F-0101

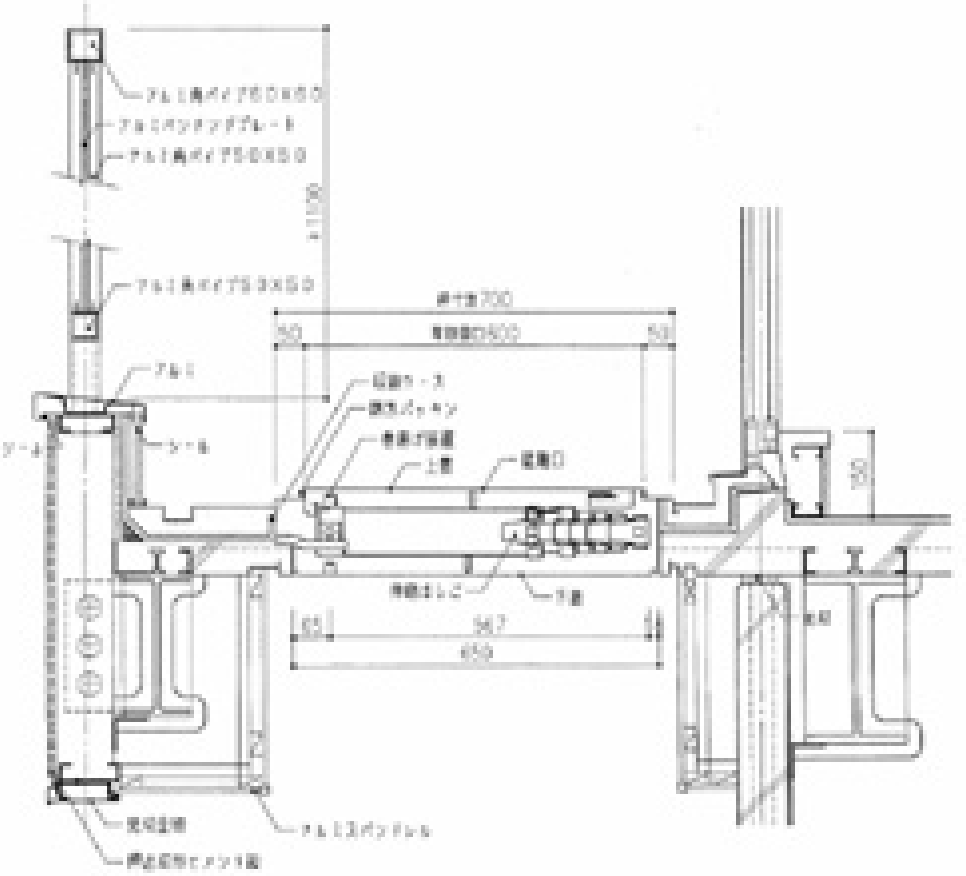

□注意事項

・手摺高さ（H＝1100以上）の制定ポイントは役所担当者と事前打合せのこと。

・建具下部防水用立上りコンクリートは床コンクリートと一体で打つこと。

・防水押えの保護モルタルはラス又はメッシュ筋を入れ、目地切（1500以内）を計画すること。（ヒビ割れ防止）

・避難口の開閉システム及び建具との取合いについてはメーカーとの打合せを要す。