エキスパンションジョイント（10）　内壁～内転倒　S=1:3

R1-G0210

1.内壁転倒によるコンクリート打設し

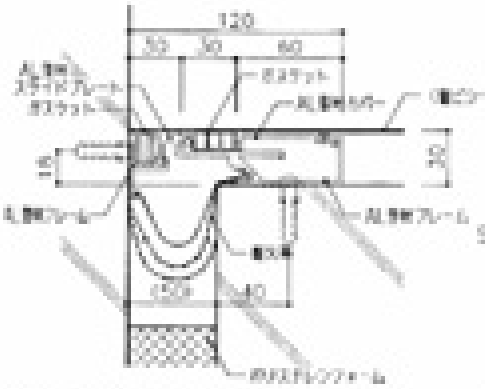

2.オーダー品によるタイル張り

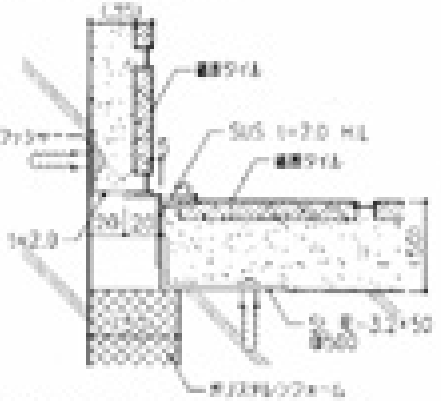

3.オーダー品によるコンクリート打設し

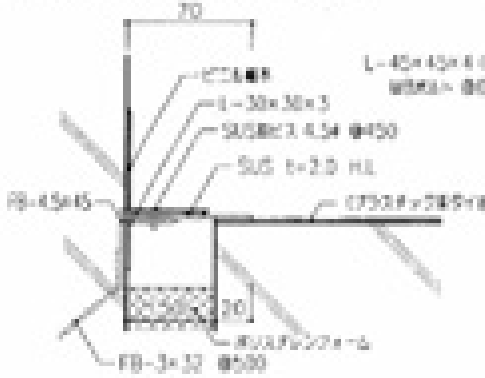

4.オーダー品による石張り

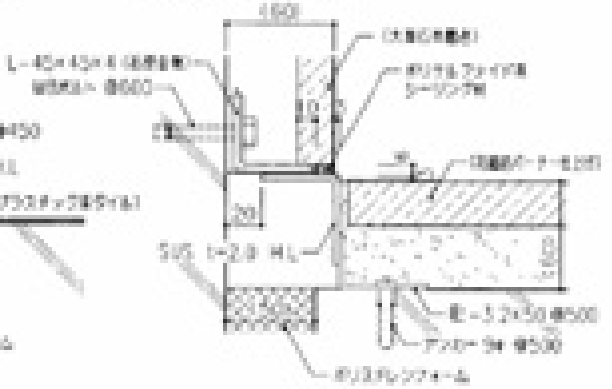

□注意事項

・防火区画が要求される場合は、ポリスチレンフォームを充填し、ロックウールなどを充填するか、耐火専用の製品を用いる。

・関連する他部分のエキスパンションジョイントと次項目を参照して納まりを検討する。