ガラススクリーン（1）　下部浮枠スティフナー方式　S=1:10,1:100

R1-G0302

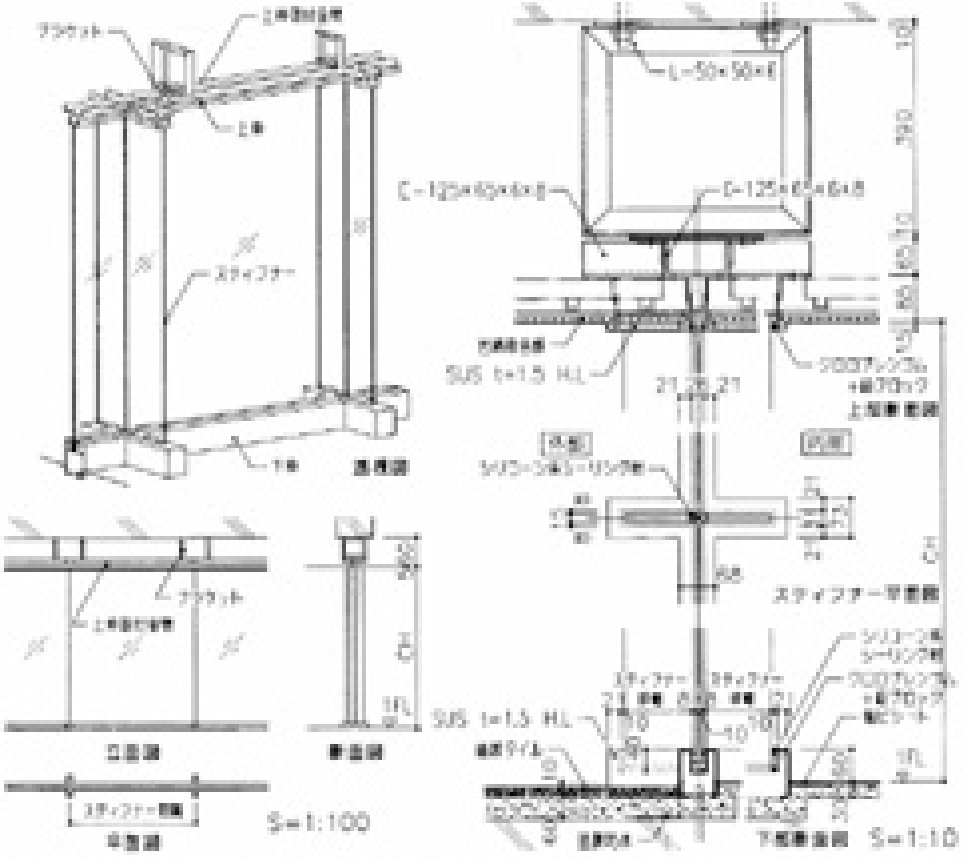

□注意事項

・ガラススクリーンの高さやスティフナー間隔によってガラスの厚さや取付部材の強度を検討する。

・ガラスの選択および製造寸法を確認した、ガラススクリーンの寸法を決定する。

・ガラス面にステッカーを貼るなどの衝突防止を考慮する。