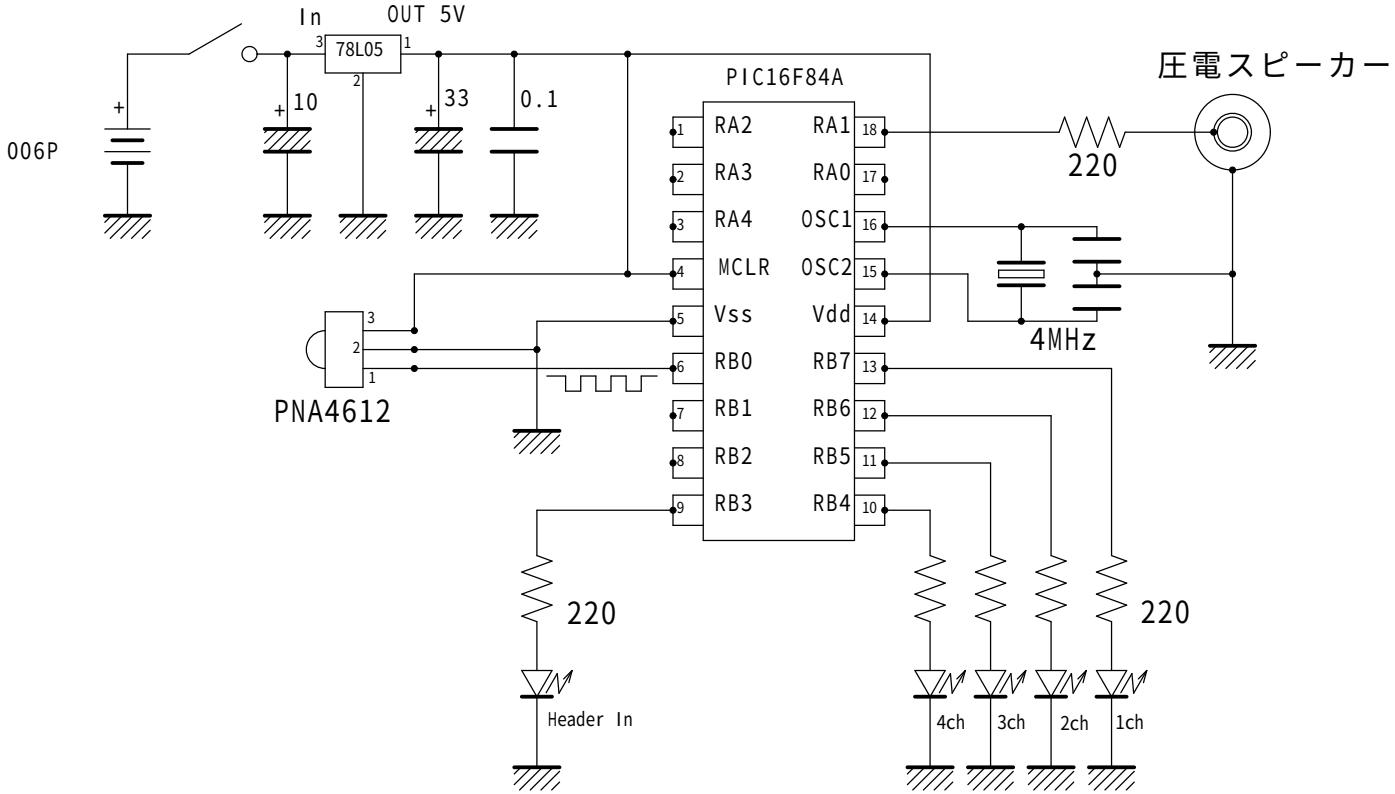

受光信号のチャンネル変化に合わせ
音程及びLEDの発光順が変化します

	赤外線　RC 受光モニター	日付2004/09/12	
	湘南模型飛行機研究所	配線図　石川	%